生産中止図面
２０１５／１０

〈特注仕様〉
※スタンダックス向け
1.リモコンをホテル用埋込AC100Vリモコンに変更したもの
2.ホテル用埋込AC100Vリモコン用ラベル（使用方法）を追加したもの

＊定格：ウォシュレット　AC100V-1281W　50/60Hz
　　リモコン　　AC100V-3W　　50/60Hz
・最低必要水圧0.05MPa(流動時)
　0.05MPa以下の水圧の場合、ウォシュレットの水勢が弱くなります。
　0.03MPa以下の水圧の場合、便器ボウル面の洗浄能力が弱くなります。
・最高水圧は0.75MPaです。
注1：左給水専用品です。
注2：75，100塩ビ管(VU，VP75・100)共用
　　塩ビ管の排水ソケットとの接合：床上60±5mm
＊窓枠などと便ふたの干渉にご注意ください。
　便ふたが当たって開ききらないことがあります。
＊給排水位置が適切でないと、止水栓が製品に干渉することがあります。
＊製品背面に電源を設けないでください。
　コンセントが製品と干渉し、抜き差しができない場合があります。
＊電源コンセントは水や小水がかからない位置に設置してください。
　また、壁給水の真下部に電源コンセントを設置したり、給水用ホースと
　電源コンセントを接触させないでください。感電・発火の原因になります。
＊本体左右側面は、給水フィルター・脱臭フィルターお手入れ時の
　取りはずしなどのため、150mm以上の空間を確保してください。
注3：立て配管などがある場合は、立て配管などから150mm以上の
　　空間を確保してください。
＊本体前面は、センサー検知のため、
　300mm以上の空間を確保してください。
※1：便ふた全開でお掃除リフト時

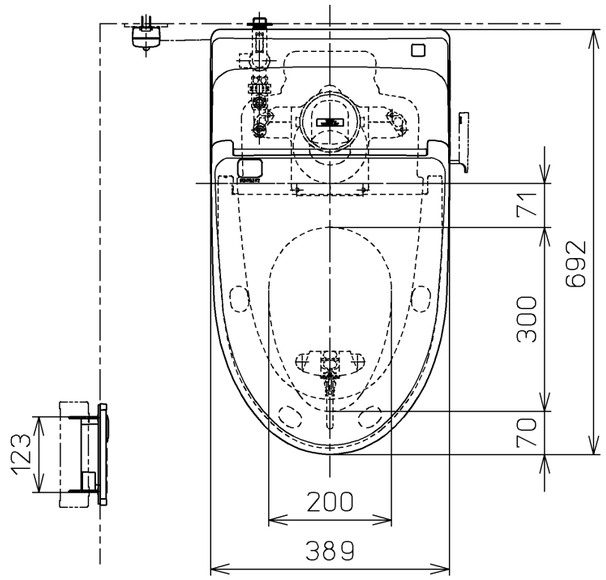

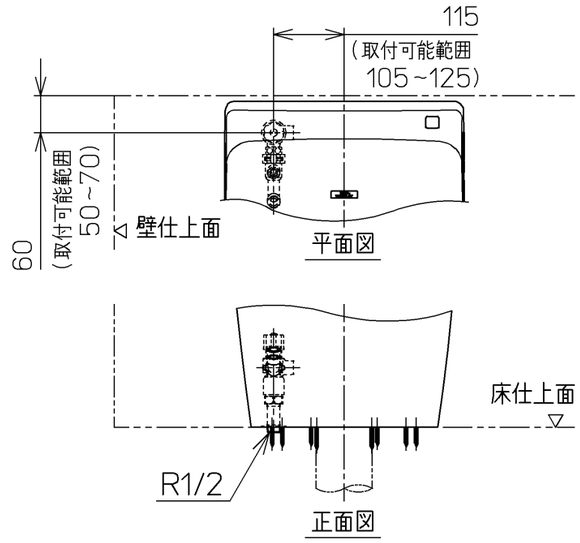

床給水仕様の場合

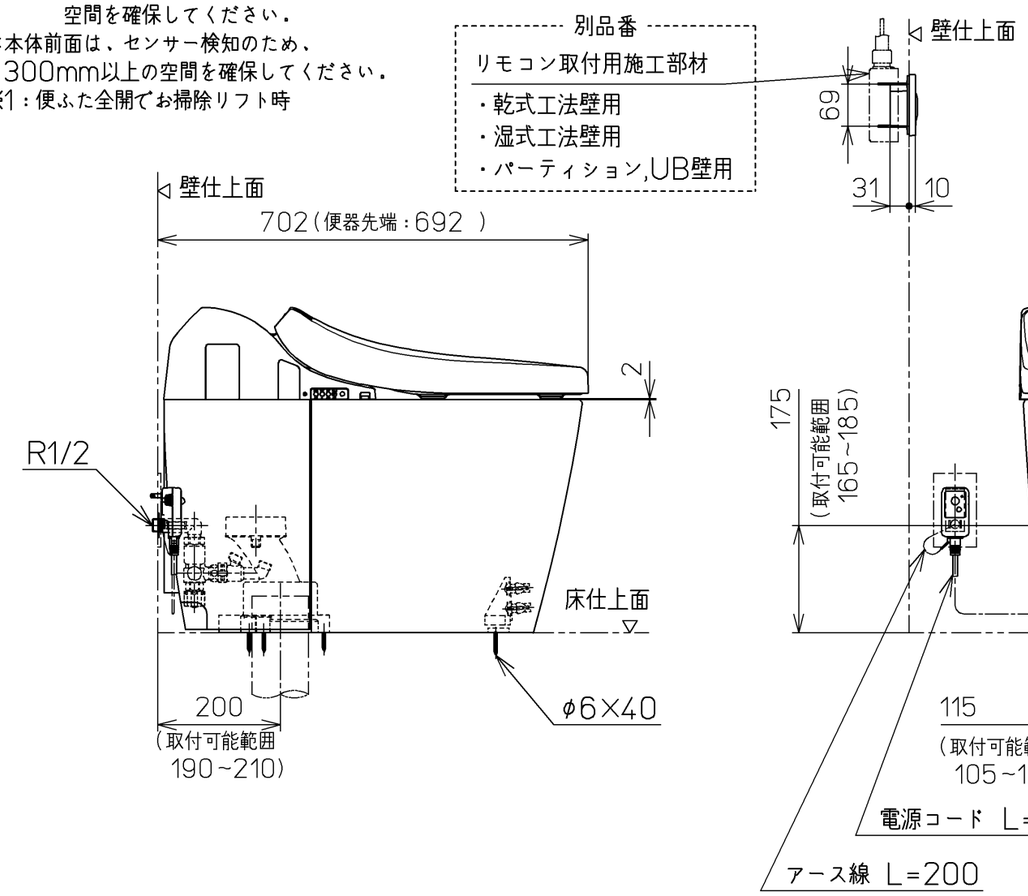

壁給水仕様の場合

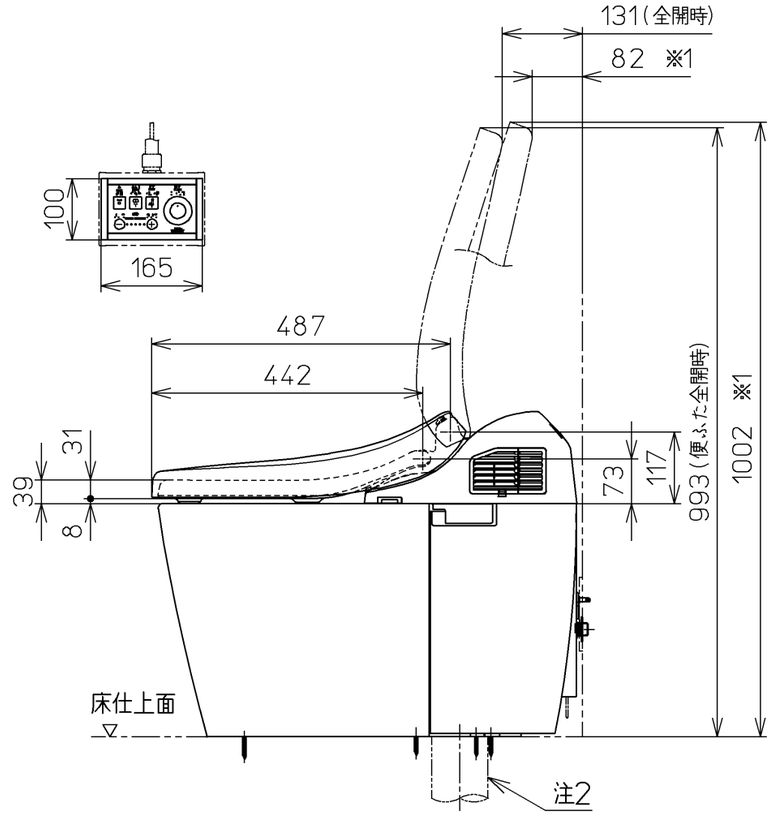

TOTO		単位 mm	名称 ウォシュレット一体形便器
製図 松本	検図 田中 田添 文	日付 12-10-31	尺度 1 ： 10
備考 ネオレストRH0（水道直結式） 一般地・流動兼用，S排水		機能部：TCF9756V42 / 陶器部：CS985B	品番 CES9756T42
			図番 CES9756T42_A0101
A3			ページNo. 1-1 （改）